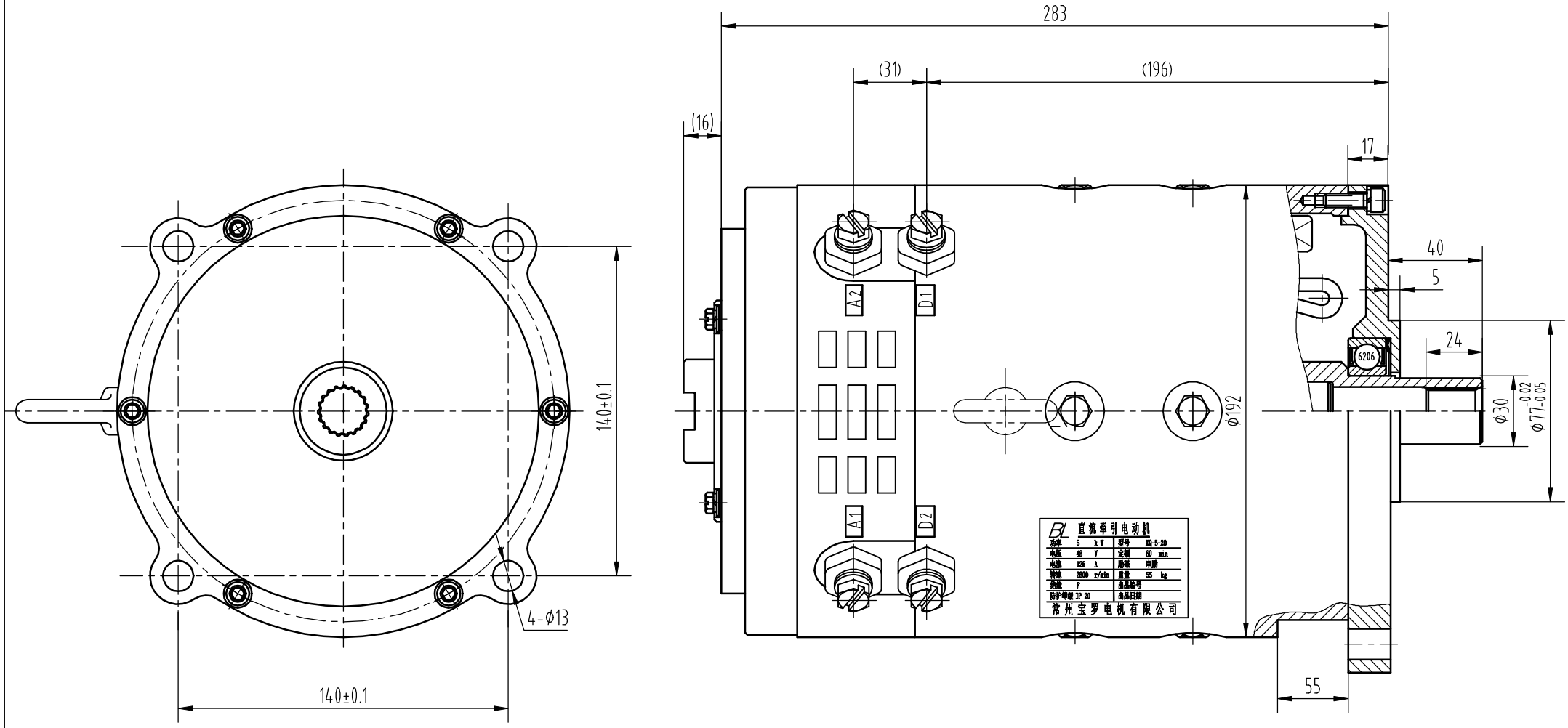

基本参数

1. 型　　号: XQ-5-20
2. 额定功率: 5 kW
3. 额定电压: 48 V
4. 额定电流: 125 A
5. 额定转速: 2800r/min
6. 最高转速: 5000 r/min
7. 定　　额: 60min
8. 励磁方式: 串励
9. 防护方式: IP20
10. 绝缘等级: F
11. 重　　量: 35 kg
12. 执行标准: JB5335-91

三角花键参数

名　称	代号	数　值
齿　数	Z	18
模　数	m	1
压 力 角	α_D	20°

BL	XQ-5-20 直流牵引电动机外形图	常州宝罗电机有限公司 0BL.300.302