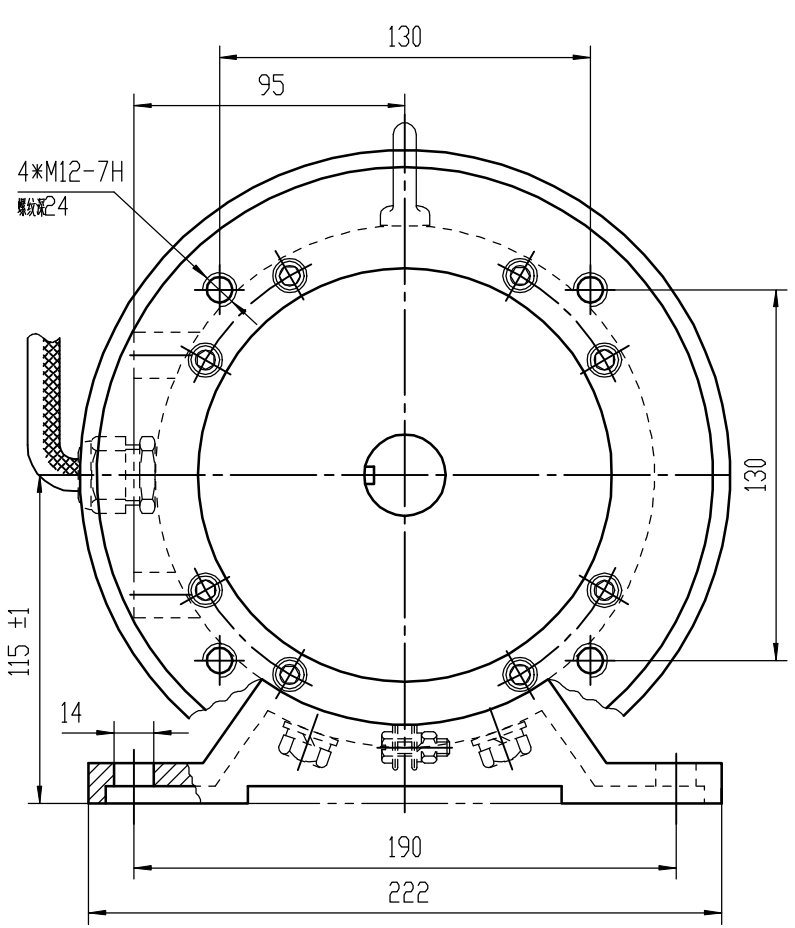

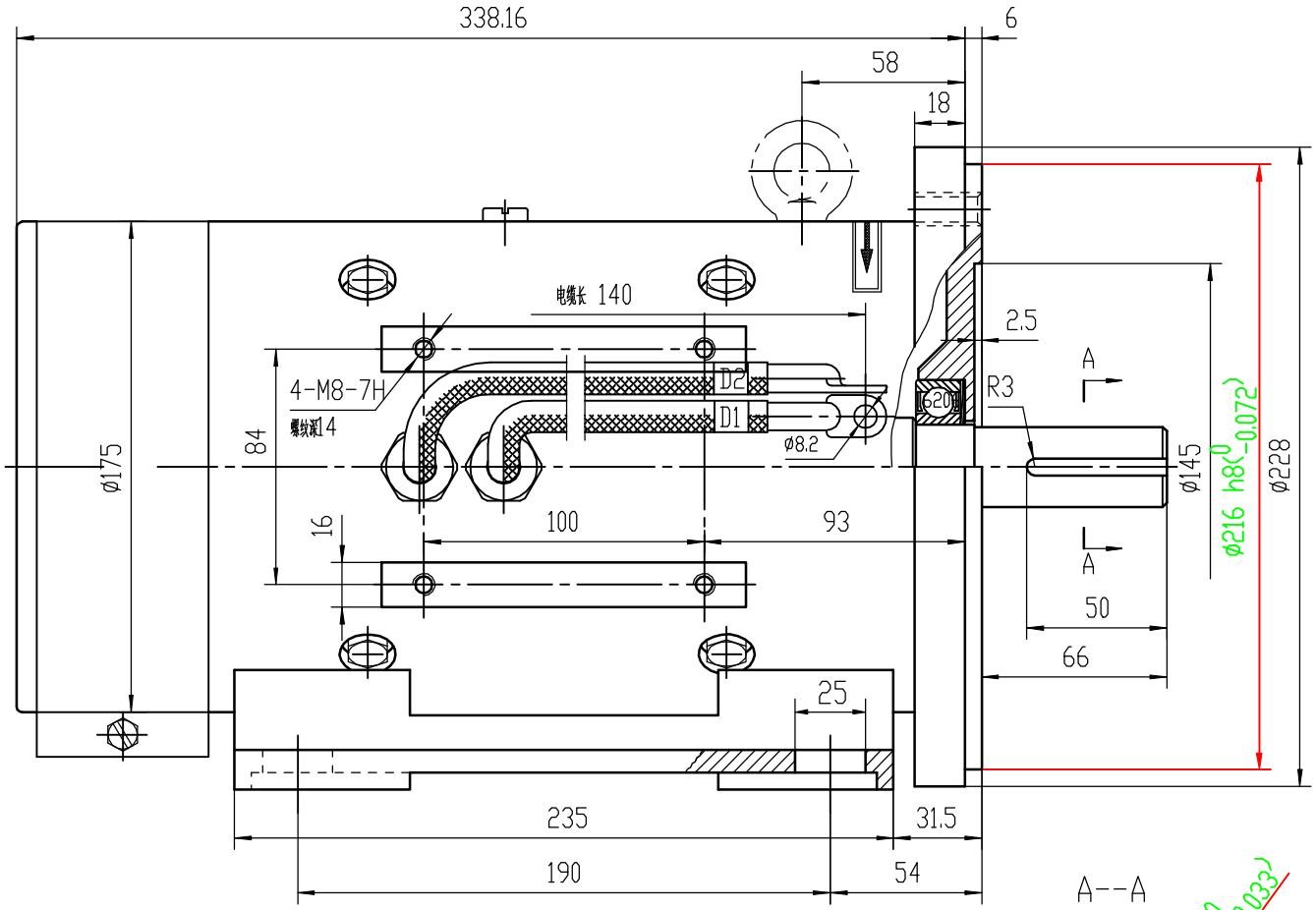

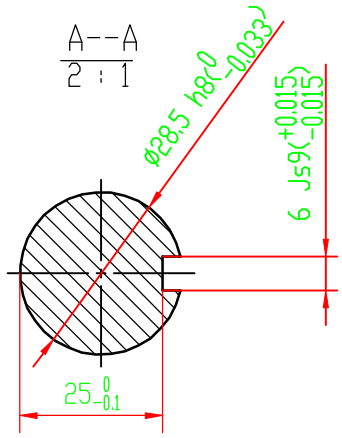

基本参数:

型号:	XQD-4.2	定额:	60 Min
额定功率:	4.2 kW	绝缘等级:	F 级
额定电压:	72 / 65 V	防护等级:	IP44
额定电流:	71.2/79.8 A	励磁方式:	复 励
额定转速:	2150/1900r/min	执行标准:	JB5335-91
转向:	出轴端视逆时针	重量:	48.5 kg

XQD-4.2 直流辅助牵引电动机外形图	常州宝罗电机有限公司 OCS. 300. 121