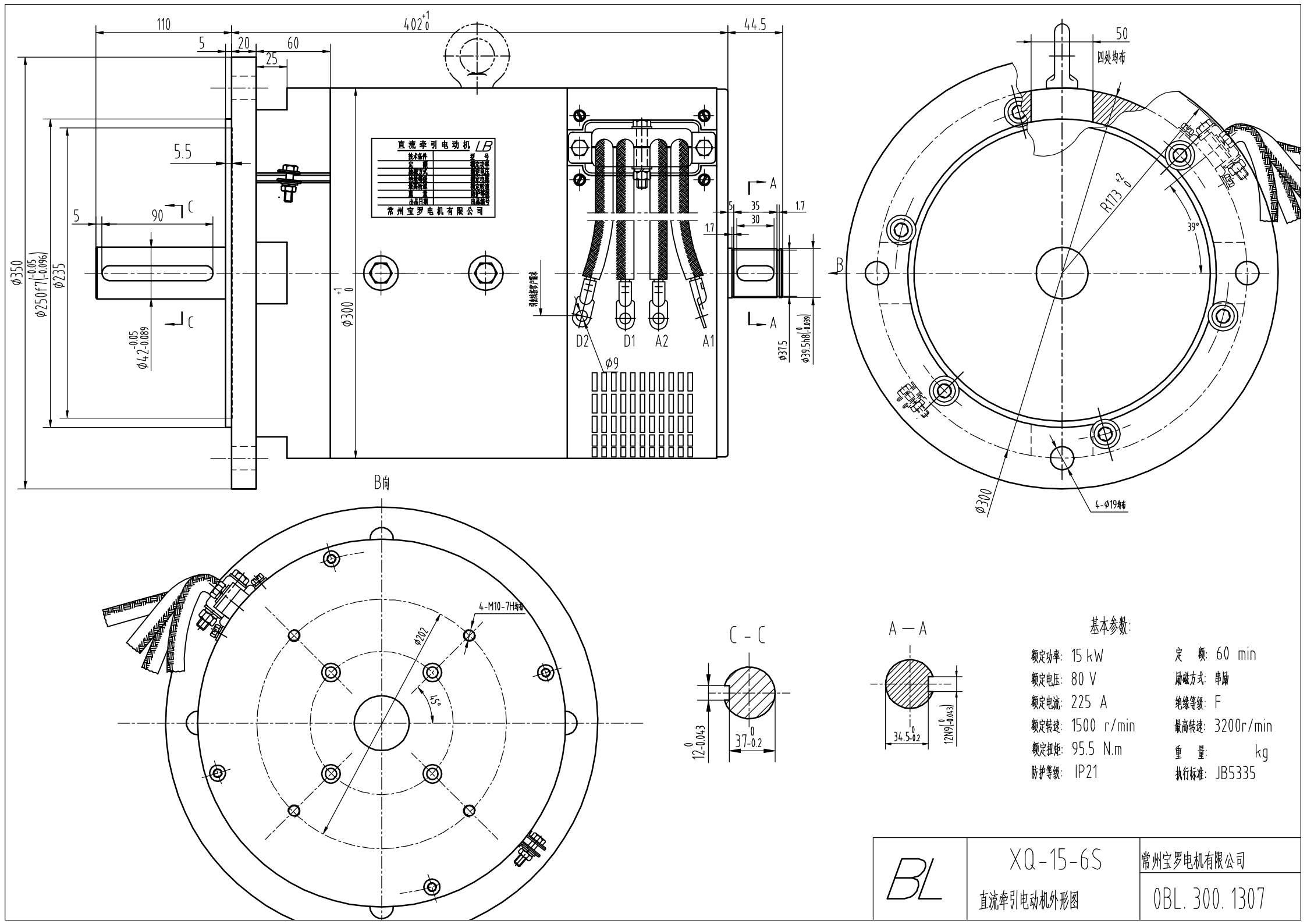
直流牵引电动机 LB
技术条件
型 号
定 额
额定功率
励磁方式
额定电压
绝缘等级
额定电流
最高转速
额定转速
重 量
防护等级
出品日期
出品编号
常州宝罗电机有限公司
110
402
44.5
5
20
60
25
5.5
90
C
A
B
D2
D1
A2
A1
φ9
φ350
φ250f7
φ235
φ42
φ300
φ37.5
φ39.5h8
50
四处均布
R173
39°
φ300
4-φ19均布
B向
4-M10-7H均布
φ202
45°
C－C
12
37
A－A
34.5
12N9
基本参数:
额定功率: 15 kW
额定电压: 80 V
额定电流: 225 A
额定转速: 1500 r/min
额定扭矩: 95.5 N.m
防护等级: IP21
定 额: 60 min
励磁方式: 串励
绝缘等级: F
最高转速: 3200r/min
重 量: kg
执行标准: JB5335
BL
XQ-15-6S
直流牵引电动机外形图
常州宝罗电机有限公司
0BL.300.1307